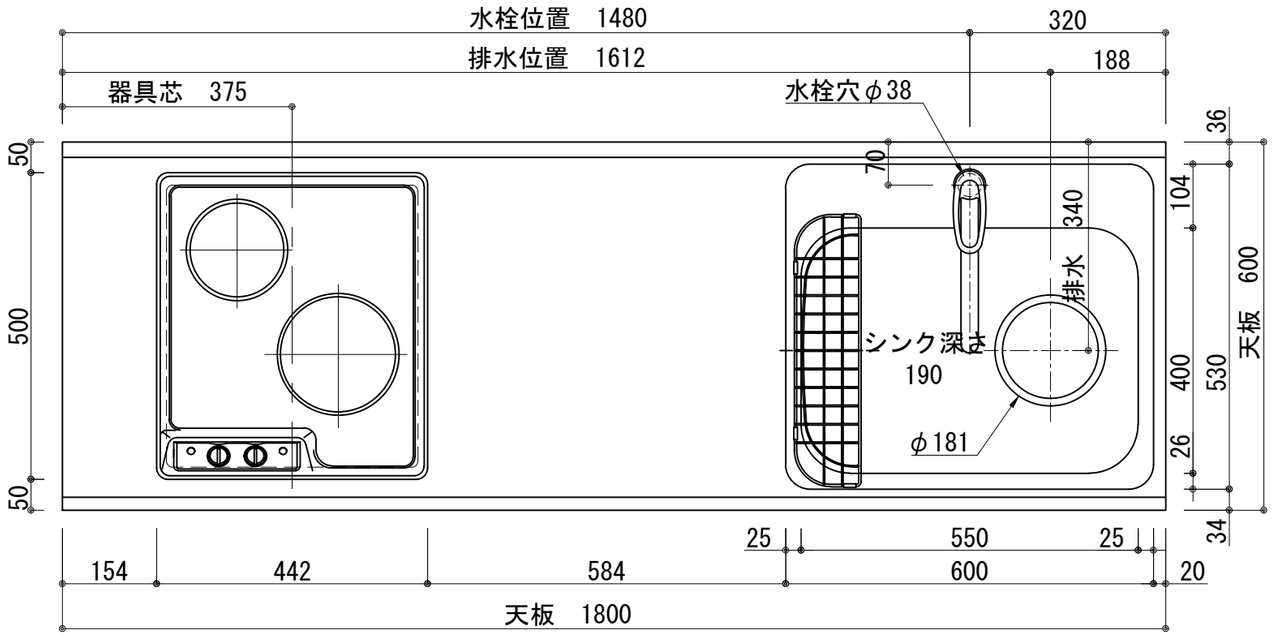

天　板	ステンレス　SUS443CT 銀河エンボス
	大型排水金具:樹脂製ゴミカゴ付SBK型
	EK-446シンクバスケット　SUS製
側　板	カラーMDFフラッシュ　t:17　5414色
背　板	カラーMDF片面フラッシュ　t:17.5 5414色
底　板	アルミ底板片面フラッシュ t:17.5
木　口	テープパッキン　BE-1433
丁　番	スライド丁番
引　出	ラッピング材 H=70 ストッパー付
台　輪	MFCボード　t:8 U963 黒色
扉仕様 W・G・N	低圧メラミン化粧板　t:12(W)ホワイト2/102SG
	コート紙パーチクルボードt12(G)パステルグリーン
	コート紙パーチクルボードt12(N)ナチュラルウッド
	*裏面白色仕上げ
	SC40-1510-3013 白色
	ライン取手 MK-100 SOET (ステン色ツヤナシ)
扉仕様 D	低圧メラミン化粧板　t:12(D)ダークウッド
	*裏面白色仕上げ
	SC40-1510-3012 黒色
	ライン取手 MK-100 Y8MT (黒色ツヤナシ)
プレートヒーター	SPH-232S　単相200V-3500W
水栓金具	KM5011T　(オプション)

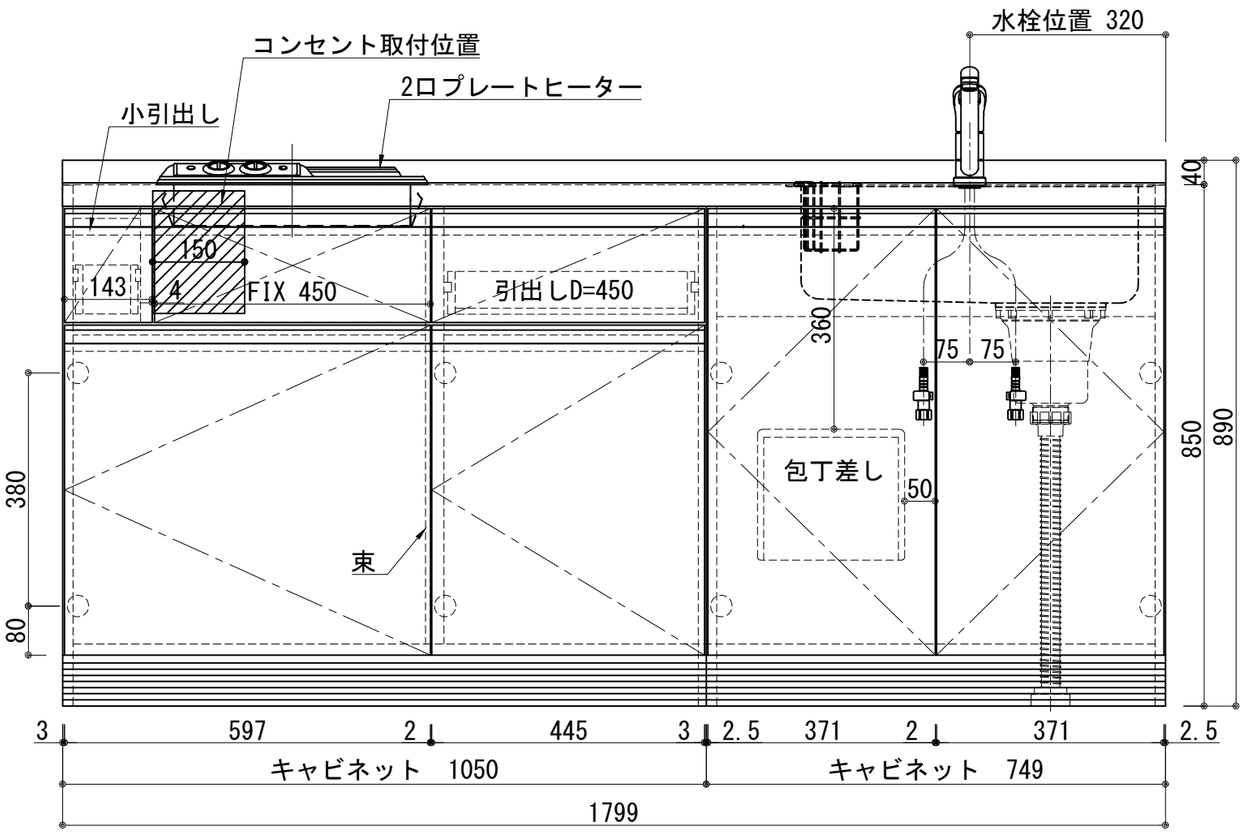

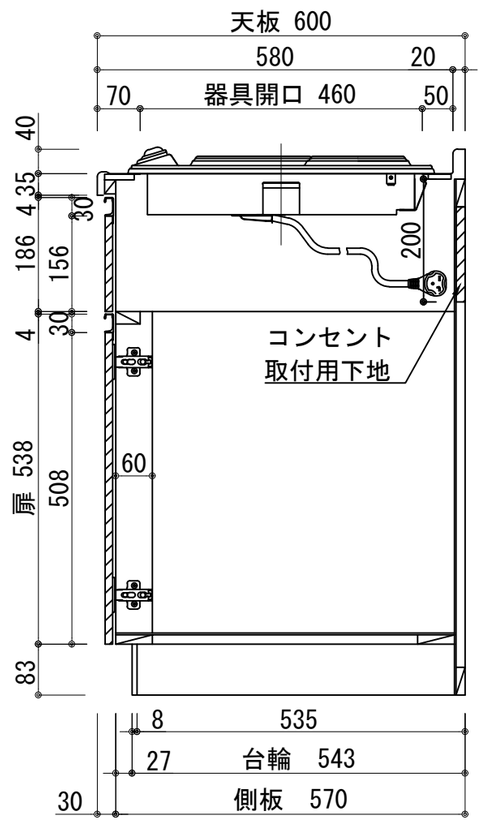

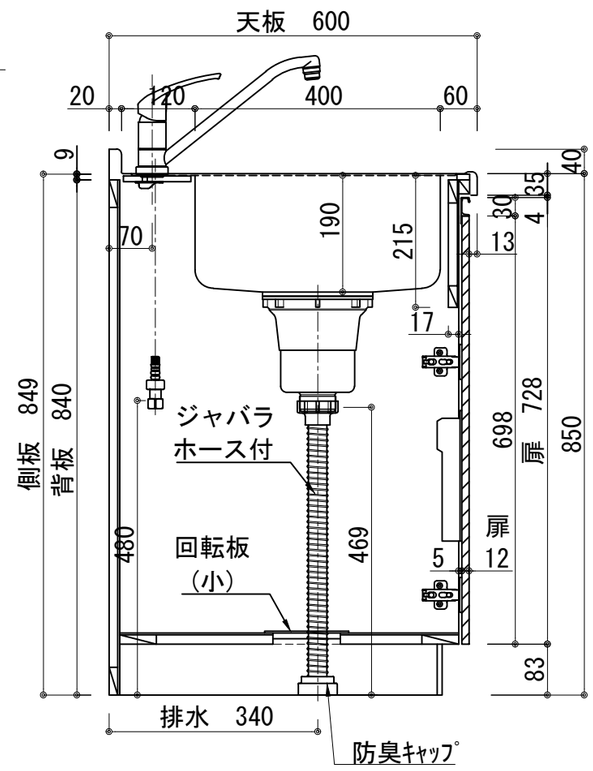

記事	電源コンセント別途	縮尺	御受領印		日付	印	工事名		イースタン工業株式会社	訂正事項		図番
		1／10		設計			図名	ベースキャビネット:ラルチェシリーズ(H850)	本社・工場　048(423)1111			
				製図	2022.03			ＬＡⅢ－１８０－Ｃ２（Ｐ２）Ｒ	ファックス　048(423)1112			
				検図								